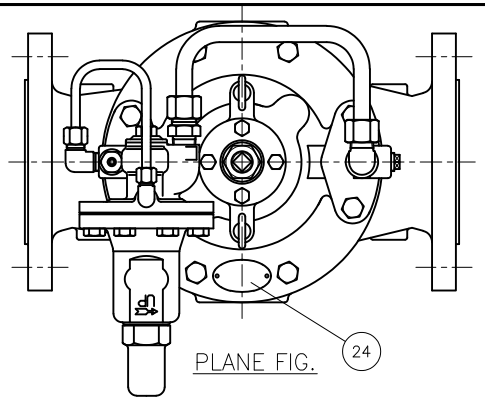

PLANE FIG.

消火設備用自動調整弁（一次圧力調整弁）
認定番号：ＶＡ－０４８号

INSIDE OF VALVE BODY IS COATED WITH EPOXY PAINTS.（JWWA K 135）
ホンタイ内面接液部は、水道用液状エポキシ樹脂塗料（JWWA K 135）塗布.

※PARTS No.21 PILOT VALVE DRAWINGS ARE DESCRIBED WITH 90°ROTATED TO SHOW THE INSIDE.
部品No.21 のパイロット弁は、90度回転して図示してあります。

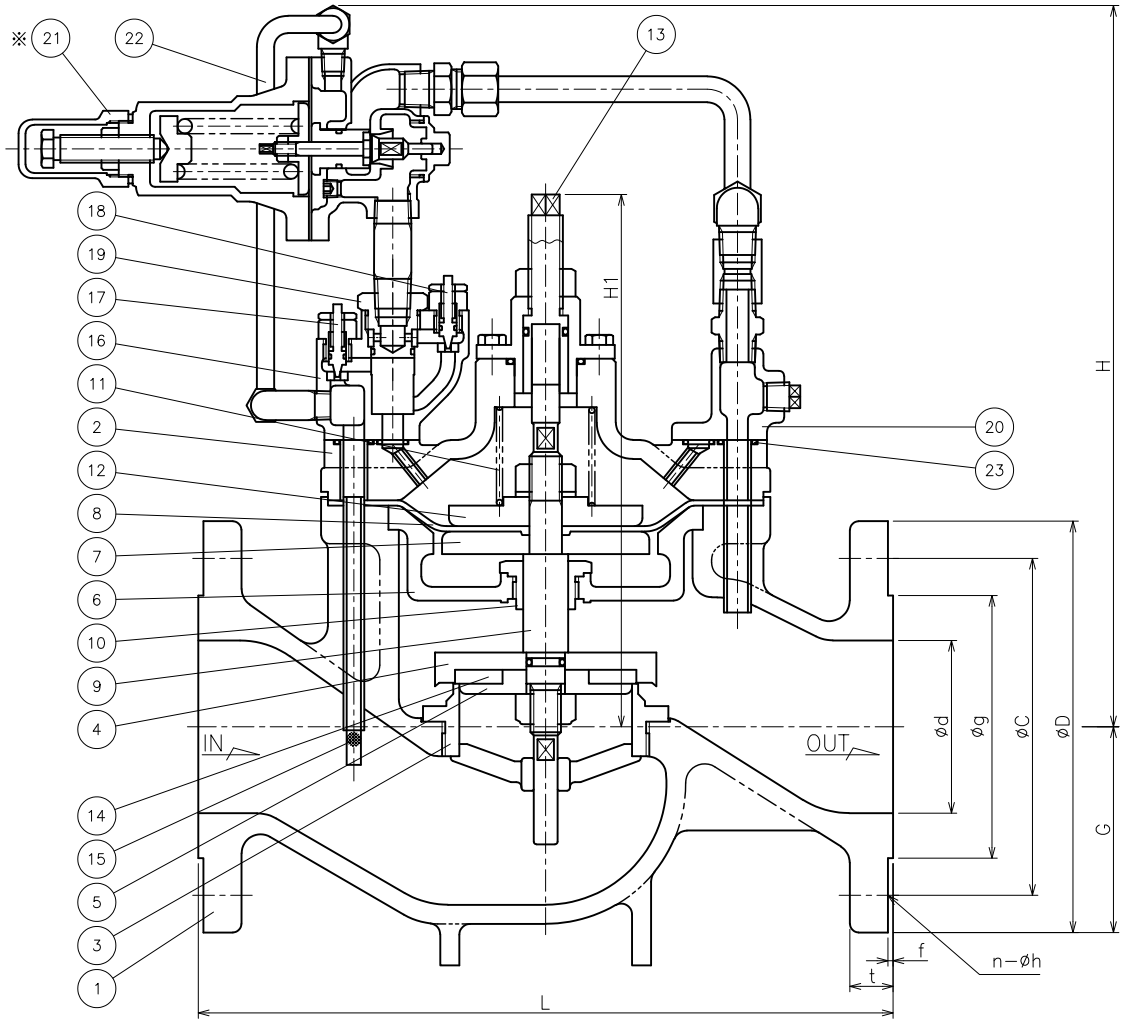

No.	部品名	JIS 規格番号	材質
1	ホンタイ	JIS G 5502	FCD 450
2	ウエフタ	〃	〃
3	ベンザ	JIS H 5120	CAC 406
4	ベンタイ	JIS G 4303	SUS 304
5	ディスクオサエ	JIS H 5121	CAC 406C
6	ダイヤフラムウケ	JIS G 5502	FCD 450
7	ダイヤフラムオサエ	JIS H 5120	CAC 406
8	ダイヤフラム		NBR
9	ステム	JIS G 4303	SUS 304
10	ステムガイド	JIS H 3250	C 3604 B
11	ベンバネ	JIS G 4314	SUS304−WPB
12	バネウケ	JIS H 5120	CAC 406
13	リフトセイゲンネジ	JIS H 3250	C 3604 B
14	ディスク		NBR
15	ストレーナ & ケンシュツカン	JIS G 4308 & JIS H 3300	SUS 304 & C 1020 T
16	ニードルホンタイ	JIS H 5120	CAC 406
17	ニードル A	JIS G 4303	SUS 304
18	ニードル B	〃	〃
19	ニードルブッシュ	JIS H 3250	C 3604 B
20	フランジ	JIS H 5120	CAC 406
21	パイロットベン	〃	〃
22	リングジョイント & パイプ	JIS H 3250 & JIS H 3300	C 3604 B & C 1020 T
23	O リング		NBR
24	ネームプレート	JIS H 3100	C 2720 P

DIMENSIONS（mm）

SIZE	FLANGE CODE	L	G	H	H1	D	C	g	d	t	f	n	h	MASS(kg)
65	JIS 10K	332	100	375	261	175	140	116	65	18	2	4	19	43.5
	JIS 16K	332	100	375	261	175	140	116	65	18	2	8	19	
80	JIS 10K	342	110	375	261	185	150	126	80	18	2	8	19	53.5
	JIS 16K	346	110	375	261	200	160	132	80	20	2	8	23	
100	JIS 10K	388	130	401	300	210	175	151	100	18	2	8	19	76.5
	JIS 16K	396	130	401	300	225	185	160	100	22	2	8	23	
125	JIS 10K	432	140	432	371	250	210	182	125	20	2	8	23	90
	JIS 16K	436	140	432	371	270	225	195	125	22	2	8	25	
150	JIS 10K	492	165	465	416	280	240	212	150	22	2	8	23	125
	JIS 16K	496	165	465	416	305	260	230	150	24	2	12	25	

SPECIFICATIONS(仕様)	
FLUID(流体)	
SET PRESS.(設定圧力)	MPa
BACK PRESS.(背圧)	MPa
TEMP.(温度)	℃

CODE 製品記号	FLANGE CODE	ADJUSTING RANGE MPa
WVM02T−L	JIS 10K	0.30 ～ 1.0
WVM02T−L	JIS 16K	0.30 ～ 1.6

WVM−02T TYPE
PRIMARY PRESSURE
REGULATING VALVE
WVM−02T 型
一次圧力調整弁

DRAWING 製図	S.Sato
CHECK 検図	S.Hosokawa
DATE 日付	2024− 8−21
NOTE	消防認定品 FCD
APPROVED DWG.No. 出図番号	
DWG.No.	WVM02T−91B−P

VENN CO.,LTD.
株式会社