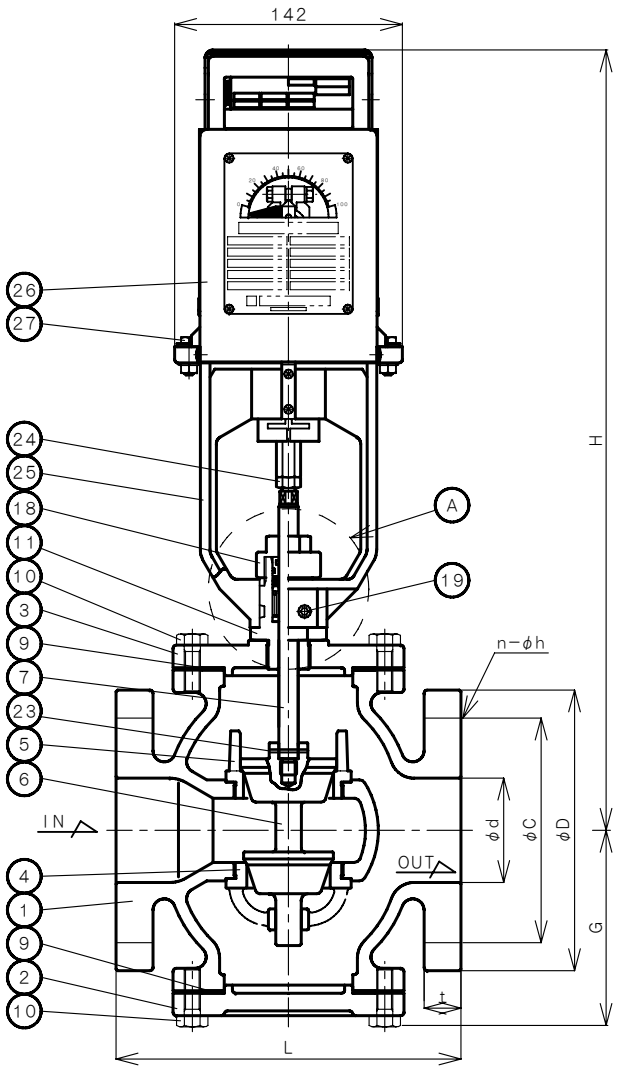

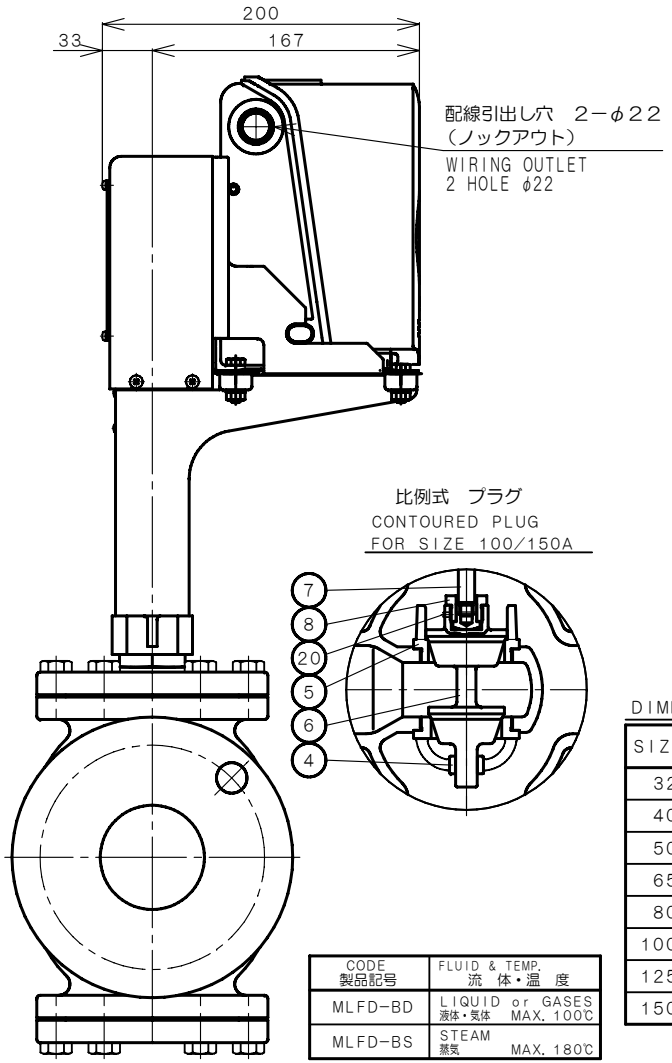

NO.	NAME OF PARTS		MATERIAL	QTY	REMARKS
1	VALVE BODY	ホンタイ	FC 200	1	
2	BOTTOM COVER	シタフタ	FC 200	1	
3	TOP COVER	ウエフタ	FC 200	1	
4	VALVE SEAT	シタベンザ	CAC502Aor CAC406	1	
5	VALVE SEAT	ウエベンザ	CAC502Aor CAC406	1	
6	VALVE PLUG	ベンタイ	CAC406	1	
7	STEM	ステム	SUS304	1	
8	STEM HOLDER	ステムオサエ	C3604B	1	
9	GASKET	ガスケット	NON ASBESTOS	2	
10	BOLT	ボルト	SS 400	12~16	
11	PACKING BOX	パッキンバコ	C3604B	1	
12	PACKING SPRING SEAT	パッキンバネウケ	PTFE	1	
13	PACKING SPRING	パッキンバネ	SUS304WPB	1	
14	PACKING FOLLOWER	パッキンフォロア	C3604B	1	
15	PACKING	パッキン	PTFE	3	
16	PACKING GLAND	パッキングランド	C3604B	1	
17	O RING	Oリング	FKM	2	
18	CAP NUT	キャップナット	C3771B	1	
19	SOKET SET SCREW	トメネジ	SCM435	2	
20	SOKET SET SCREW	トメネジ	C3604	1	
23	SPRING PIN	スプリングピン	SUS420	1	
24	NUT	ナット	SS 400	1	
25	YOKE	ヨーク	AC4C-T6	1	
26	ACTUATOR	アクチュエータ		1	ECM3000
27	BOLT & NUT	ボルト & ナット	SS400/SWRH62	4	

DIMENSIONS (mm)　　FLANGE CODE：JIS 10K FF

SIZE	d	L	D	C	t	n	h	G	H	PRESSURE DIFFERENTIAL LIMIIT (MPa)
32	32	180	135	100	20	4	19	100	460	1.0
40	40	180	140	105	20	4	19	100	460	1.0
50	50	180	155	120	20	4	19	110	470	1.0
65	65	215	175	140	22	4	19	125	487	1.0
80	80	260	185	150	22	8	19	135	490	1.0
100	100	300	210	175	24	8	19	160	523	1.0
125	125	360	250	210	24	8	23	190	553	0.5
150	150	382	280	240	26	8	23	220	577	0.35

CODE 製品記号	FLUID & TEMP. 流体・温度
MLFD-BD	LIQUID or GASES 液体・気体 MAX. 100℃
MLFD-BS	STEAM 蒸気 MAX. 180℃

矢視 Ⓐ 部　パッキングランド部構造
CONSTRUCTION OF PACKING GLAND
(Ⓐ PORTION ABOVE)

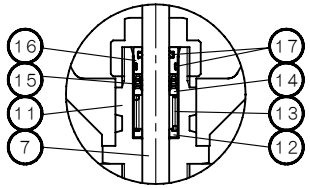

液体・気体　MAX. 100℃
LIQUID or GASES

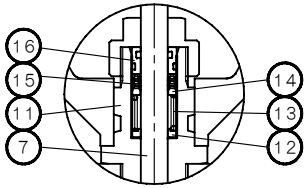

蒸気　MAX. 180℃
STEAM

SPECIFICATIONS (仕様)	
FLUID (流体)	
RATED PRESS. (定格圧力)	MPa
APPLICABLE TEMP. (流体温度)	℃
PRESS. DIFFERENTIAL LIMIT (適用差圧限界)	MPa

CONTROL TYPE 制御方法	INPUT SIGNAL 入力信号
PROPORTIONAL CONTROL A MOTOR 比例式Aモーター	POTENTIOMETER (135Ω) ポテンショメータ（135Ω）
PROPORTIONAL CONTROL B MOTOR 比例式Bモーター	RELAYCONTACT リレー接点
PROPORTIONAL CONTROL C MOTOR 比例式Cモーター	DC4～20mA

ML−FD TYPE
MOTOR VALNE
(CONTOURED TYPE)
ML−FD 型
電動弁 (比例制御形)

APPROVED 承認	CHECK 検図	DRAWING 製図
K. NAKAMURA	N. KIMURA	S. AKIYAMA
DATE 日付	2021-06-07	
NOTE	FC/CAC	

APPROVED DWG. NO. 出図番号

DWG. No. 原図番号
MLFD−22F−P

SER. No. 管理番号

VENN CO.,LTD.
株式会社ベン